取扱説明書

雨雪センサ取付金具
ASZ-T0314Ⅱ

アスザック株式会社
P&D事業部
〒382-8508
長野県上高井郡高山村中山981
電話: 026-246-2711
FAX: 026-248-3816
http://www.asuzac-pd.jp

ASUZAC INC.

保証規定

1.保証期間　1年間

2.保証期間中に、製品に添付の取扱説明書の注意書きに従った正常な使用状態で故障した場合には、無料で修理もしくは代替品の提供を致します。

3.保証期間中であっても次の場合は、有料修理もしくは有料交換となります。
(1)使用上の誤り及び不当な修理や改造による故障及び損傷
(2)火災・地震及び落雷その他の天災地変による故障及び損傷
(3)塩害及びガス害(硫化水素ガス等)による故障及び損傷
(4)指定外の電源接続及び誤接続による故障及び損傷

4.前項の原因につき責任の所在に疑義のある場合は、相互に協議の上、誠意をもって解決にあたります。

アスザック株式会社　P&D事業部

【1】特徴 FEATURES

1.水分検知センサ取付
　雨センサ、雪センサに取り付けて使用可能。
　※雪センサのAKS-120シリーズには使えません。
2.錆びにくい　材質 SUS304(ステンレス)
3.屋外使用
4.傾き角度 設定済

【2】用途 APPLICATIONS

1.雨センサ、雪センサに取付

取り付け方法は穴の箇所に合わせていただければ20℃以下になるように設計されています。

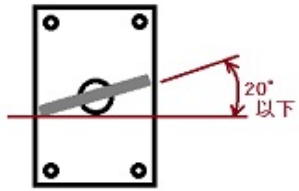

【3】仕様　外形図　Measurements

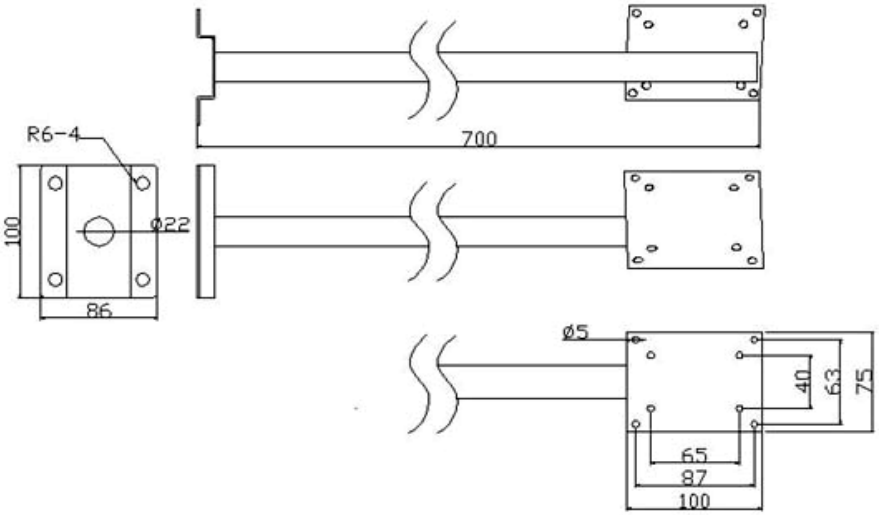

本体部:720mm×100(110)mm×75(86)mm

【4】取付方法　Usage

雨センサ

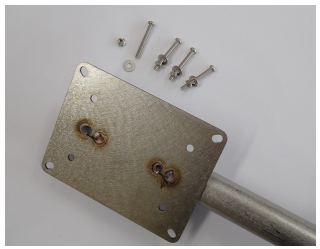

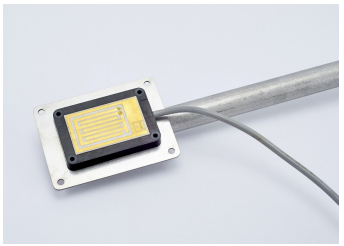

雪センサ

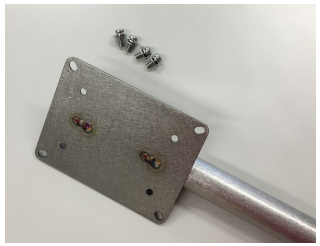

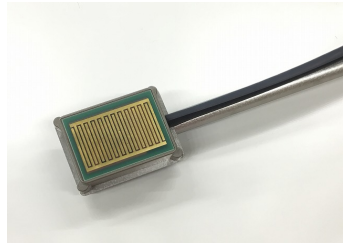

・雨センサのワッシャーとナットは裏側(センサでない側)につけてください。
　※ワッシャーをセンサ部につけると、漏電する可能性があります。
・雪センサはセンサに直接止めることができるようになっているため、ナットがありません。